적용규격 SPECIFICATION APPLIED	

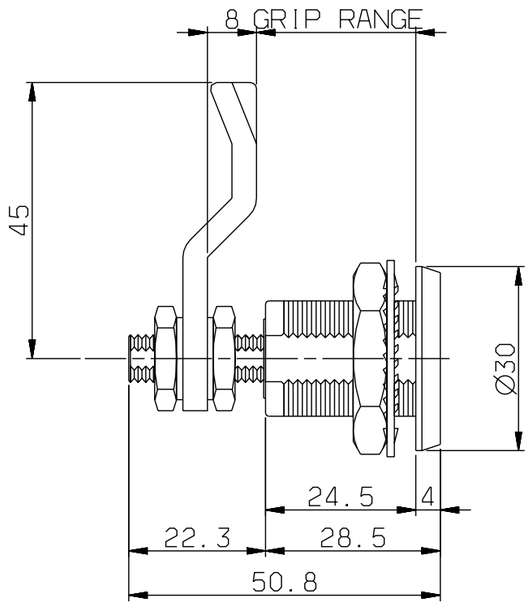

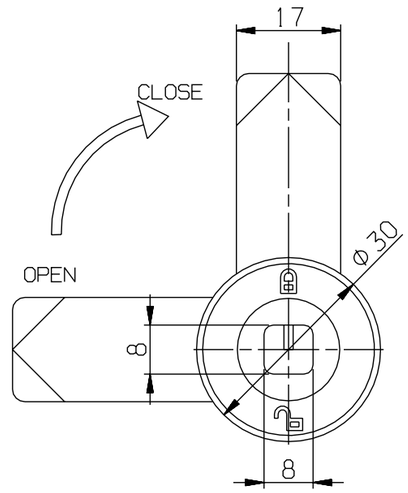

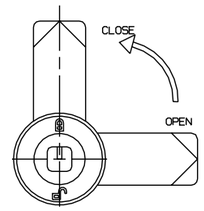

RFA23009AN0-301

Ⓐ

PART NO.	REMARKS	COHAMA P/N
RFA23009AN0-300	AS DRAWN	F21-04R-A05-S
RFA23009AN0-301	OPP. HAND DRAWN	F21-04L-A05-S

RFA23009AN0-300

NOTE:
1. THIS ITEM IS COMMON PRODUCT.
   THIS SHOULD BE APPROVED BY DESIGN TEAM BEFORE MASS PRODUCT.
2. GRIP RANGE : 24 ~ 27.

두께 THICKNESS			
	~ 40	2	4
	~ 30	2	3
	~ 10	1	1.5
	< 3	0.5	1
길이 LENGTH	~3150	-	7
	~1600	4	5
	~ 800	3	4
	~ 400	2	3
	~ 200	1.5	2
	~ 100	1	1.5
등급 GRADE		A	B

주철, 주강품 CASTING (±)			
~ 20M	8	14	24
~ 15M	7	12	21
~ 12M	6	10	18
~ 8M	5	8	14
~ 4M	4	6	11
~ 2M	3	4	8
~ 1M	2	3	6
~ 315	1	2	4
~ 120	1	2	3
~ 30	1	1	1
등급 GRADE	A	B	C

용접 구조물 WELDING (±)			
~ 20M	-	6.0	8.0
~ 15M	-	5.0	7.0
~ 12M	-	4.0	6.0
~ 8M	-	3.0	5.0
~ 4M	0.8	2.0	4.0
~ 2M	0.5	1.2	3.0
~ 1M	0.3	0.8	2.0
~ 315	0.2	0.5	1.2
~ 120	0.15	0.3	0.8
~ 30	0.1	0.2	0.5
3~6	0.05	0.1	0.2
등급 GRADE	A	B	C

기계 기공품 MACHINING (±)			
~ 6	0.1	0.2	0.4
~ 30	0.2	0.5	1.0
~ 120	0.3	0.8	1.5
~ 315	0.5	1.2	2.5
~ 1M	0.8	2.0	4.0
~ 2M	1.0	3.0	5.0
~ 4M	1.5	4.0	8.0
~ 8M	2.0	5.0	10.0
~ 12M	3.0	6.0	12.0
~ 15M	4.0	8.0	16.0
~ 20M	5.0	10.0	20.0
등급 GRADE	A	B	C

규정치않은 일반공차표 GENERAL TOLERANCE	기호 MARK	일자 DATE	변경내역 DETAIL OF REVISION(E.C ZONE)	설변번호 E.C NO.	설계 DGN	검도 CHK	승인 APP
	AX1	2009.05.26	ADDED SUBSUPPLIER P/N.	3D5101-U038	B.S.YOO	H.S.KIM	H.G.RYU

품번 NO.	부품 번호 PART NO.	품명 DESCRIPTION	재질 MATERIAL	수량 Q'TY	중량 W.T	비고 REMARKS

승인 APP	H.G.RYU 2008.10.15	재질 MAT'L	명칭 TITLE	DEVICE, LOCKING	
검도 CHK	H.S.KIM 2008.10.15	총중량 G.W			
설계 DGN	B.S.YOO 2008.10.10	일반공차 MC B / WD B / CT B	도면번호 DRG. NO	RFA23009AN0	Ver. 00 / Rev. -A
제도 DRG	S.H.SONG 2008.10.10	SIZE A3	SCALE 1/1	매수 SHEET 1 of 1	

참고번호 REF. NO. FPP09774

HYUNDAI Rotem 현대로템주식회사

3D5101 / RFA- / 년-PRJT / 정리번호

본 도면은 당사 재산으로서 허가없이 무단복사/배포 금지됨. PROPERTY OF ISSUING ENTITY. CANNOT BE DISTRIBUTED OR REPRODUCED WITHOUT AUTHORIZATION.

CATIA